ブックパレット　ハードカバー原稿仕様書

【A4】

本文（PDF）

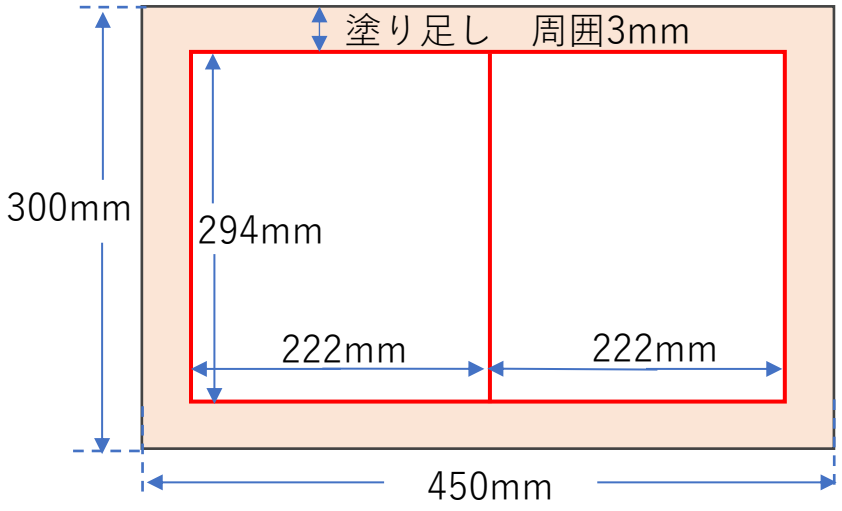

表紙（jpg, png）

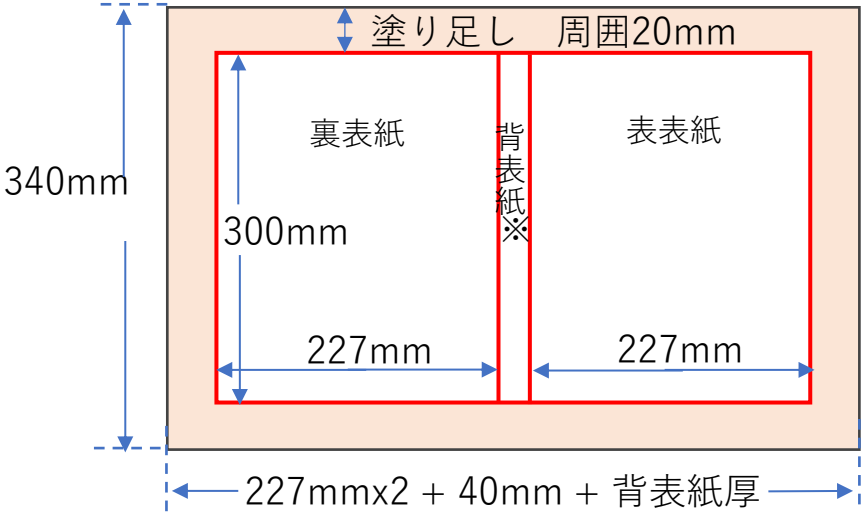

【A5】

本文（PDF）

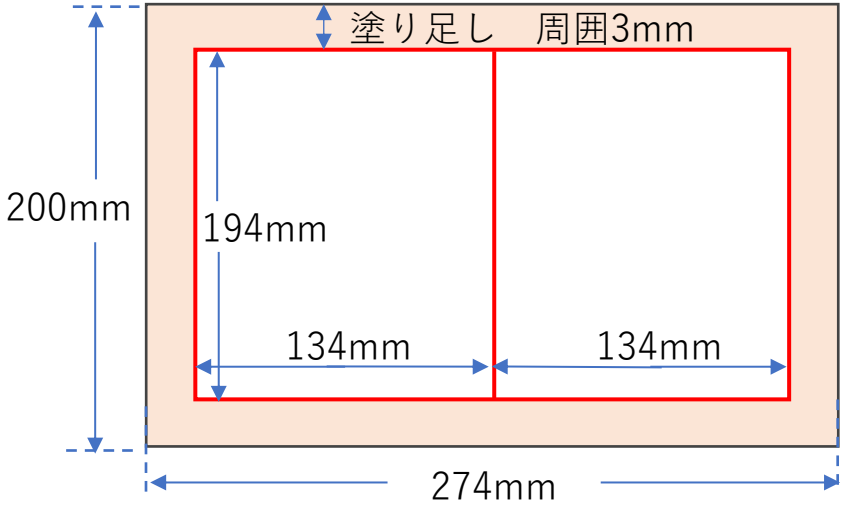

表紙（jpg, png）

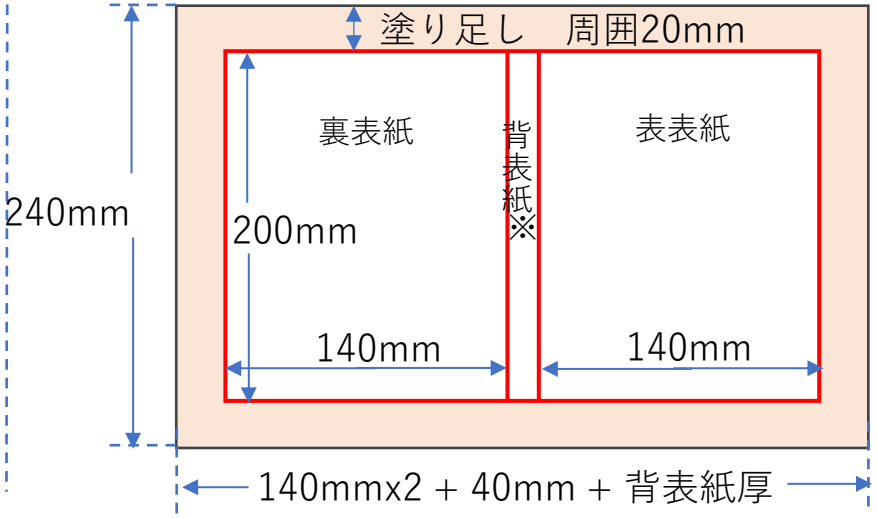

※背表紙厚について（A4, A5共通）

<本文グロス加工なしの場合>

ページ数16~30ページ：**10mm**
ページ数32～50ページ：**13mm**
ページ数52～60ページ：**16mm**

<本文グロス加工ありの場合>

ページ数16~26ページ：**10mm**
ページ数28～42ページ：**13mm**
ページ数44～60ページ：**16mm**

※本文の１ページ目と最終ページは白紙となります。
そのため、本文１ページ目と最終ページの原稿は必要ございません。

※本文、表紙ともトンボは不要です

※解像度は、300dpi推奨

本文の見開き原稿の作成が難しい方は、以下の仕様でも大丈夫です。

【A4】

原稿サイズ：**幅228mm x 高さ300mm**

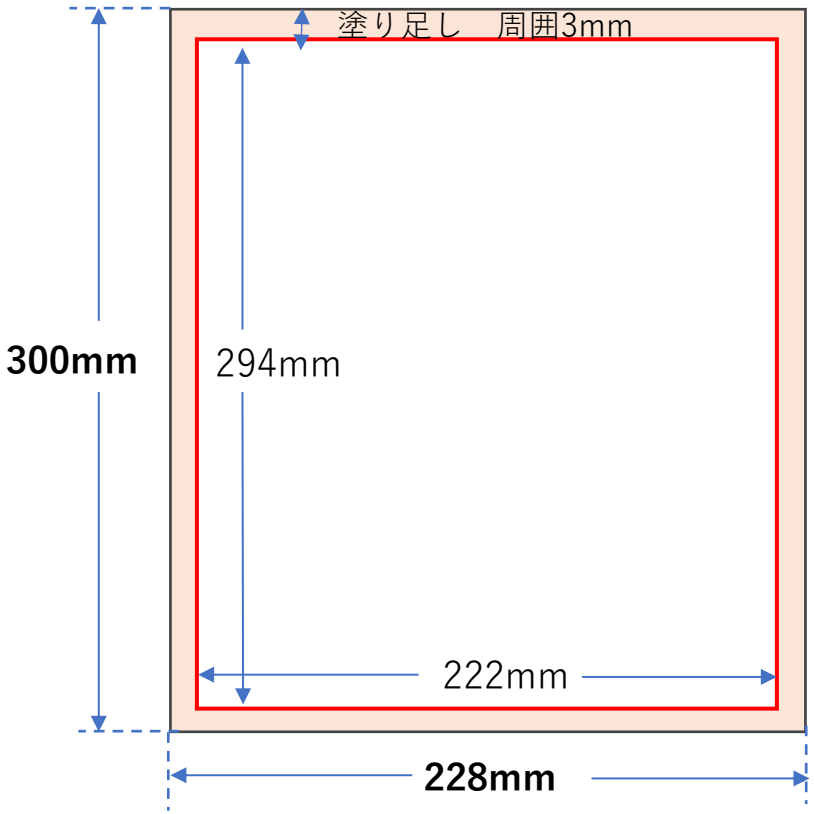

【A5】
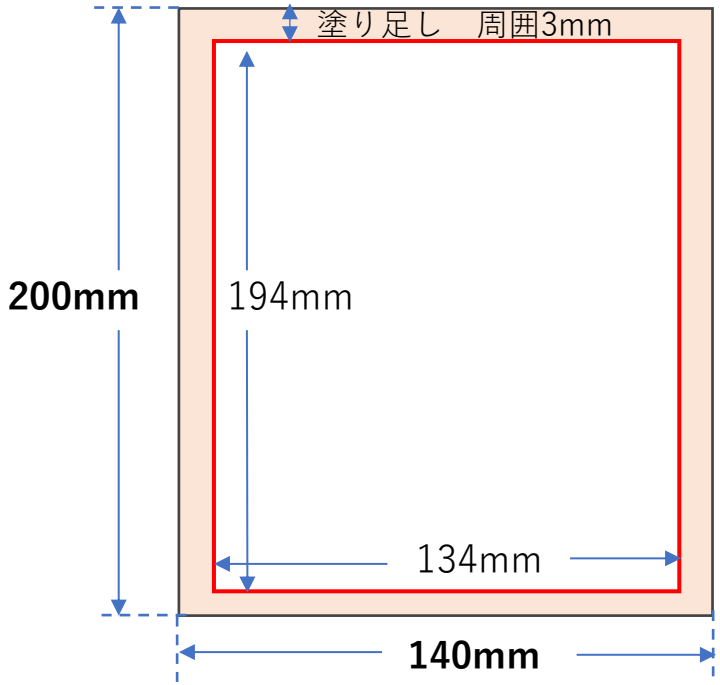
原稿サイズ：**幅140mm x 高さ200mm**